CLAPET ANTI-RETOUR À BATTANT, À BRIDE, AVEC LEVIER E CONTREPOIDS MODÈLE SUPRA

(Identification des Composants)

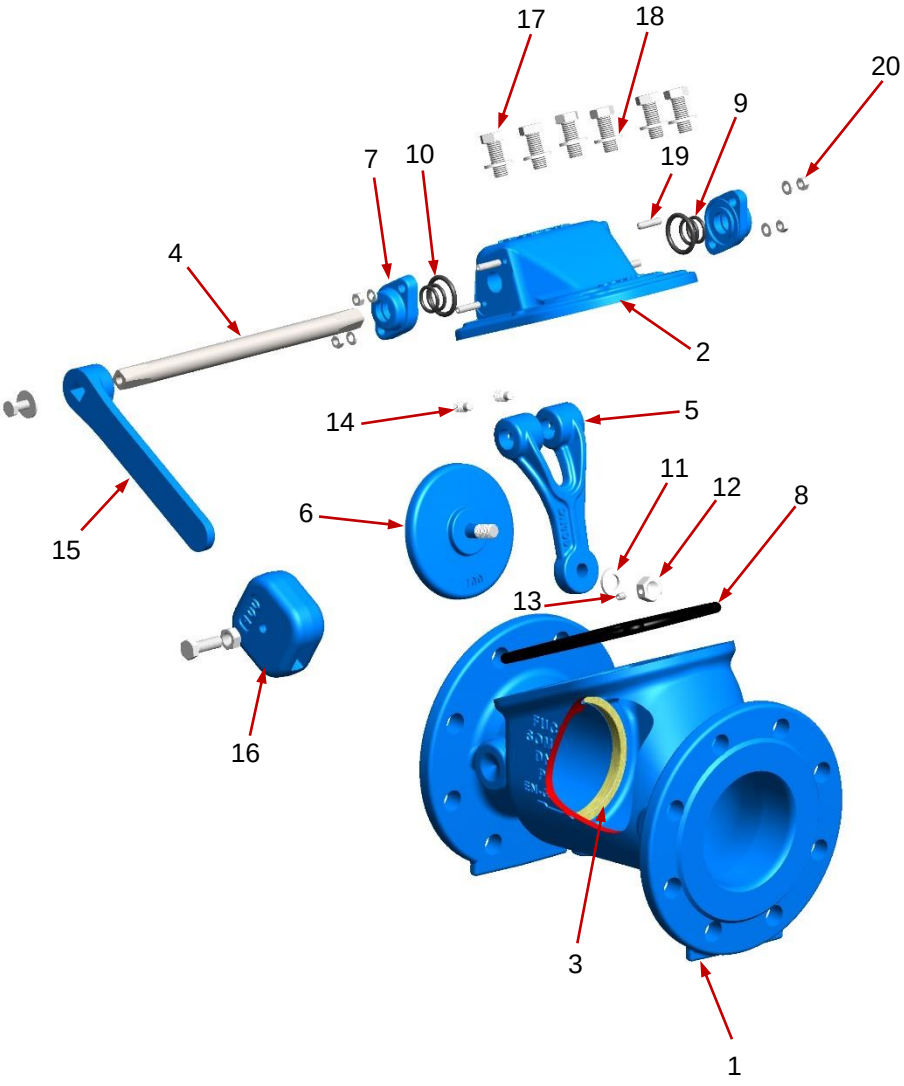

Nº	DESCRIPTION	MATÉRIEL
1	Corps	Fonte Ductile EN-GJS-500
2	Couvercle	Fonte Ductile EN-GJS-500
3	Siège	Bronze
4	Axe	Acier inox AISI 420
5	Bras	Fonte Ductile EN-GJS-500
6	Obturateur	Acier inox 420
7	Glande	Fonte Ductile EN-GJS-500
8	Joint	Élastomère EPDM avec marquage CE
9	Joint	Élastomère EPDM
10	Joint	Élastomère EPDM
11	Anneau de la Obturateur	Acier inox A2
12	Ecrou de la Obturateur	Acier inox A4
13	Vis de la Obturateur	Acier inox A2
14	Vis de Bras	Acier inox A2
15	Levier	Fonte Ductile EN-GJS-500
16	Contrepoids	Fonte Ductile EN-GJS-500
17	Boulons	Acier inox A2
18	Anneau	Acier inox A2
19	Vis	Acier inox A2
20	Ecrous	Acier inox A4